版本	A

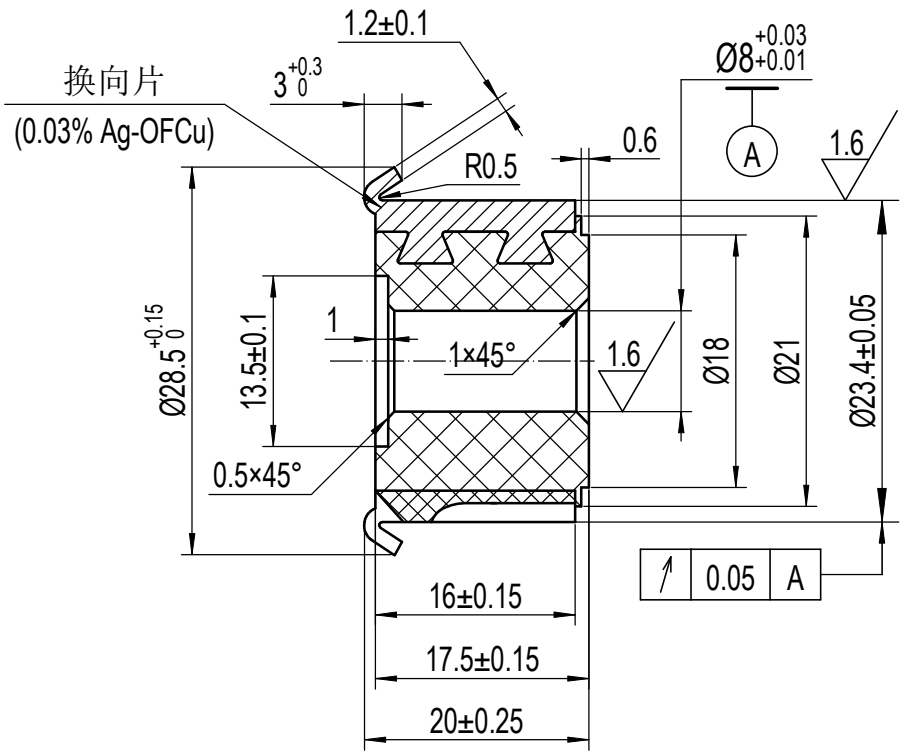

B-B

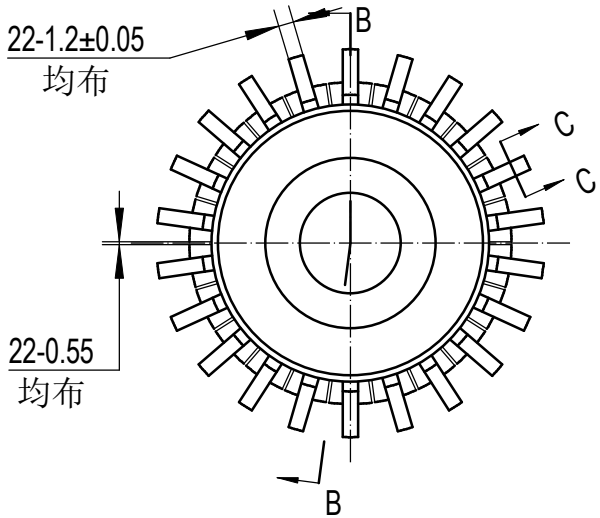

不允许有尖角

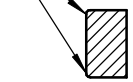

C-C

2:1

				云母+铜 插片	
					XA82
标记	更改前内容	签名	年月日		
设计		未注公差: 0-30 ±0.10 >30-120 ±0.25 >120 ±0.50			换向器
审核					
批准					中山市湘安电机电器