版本 A1

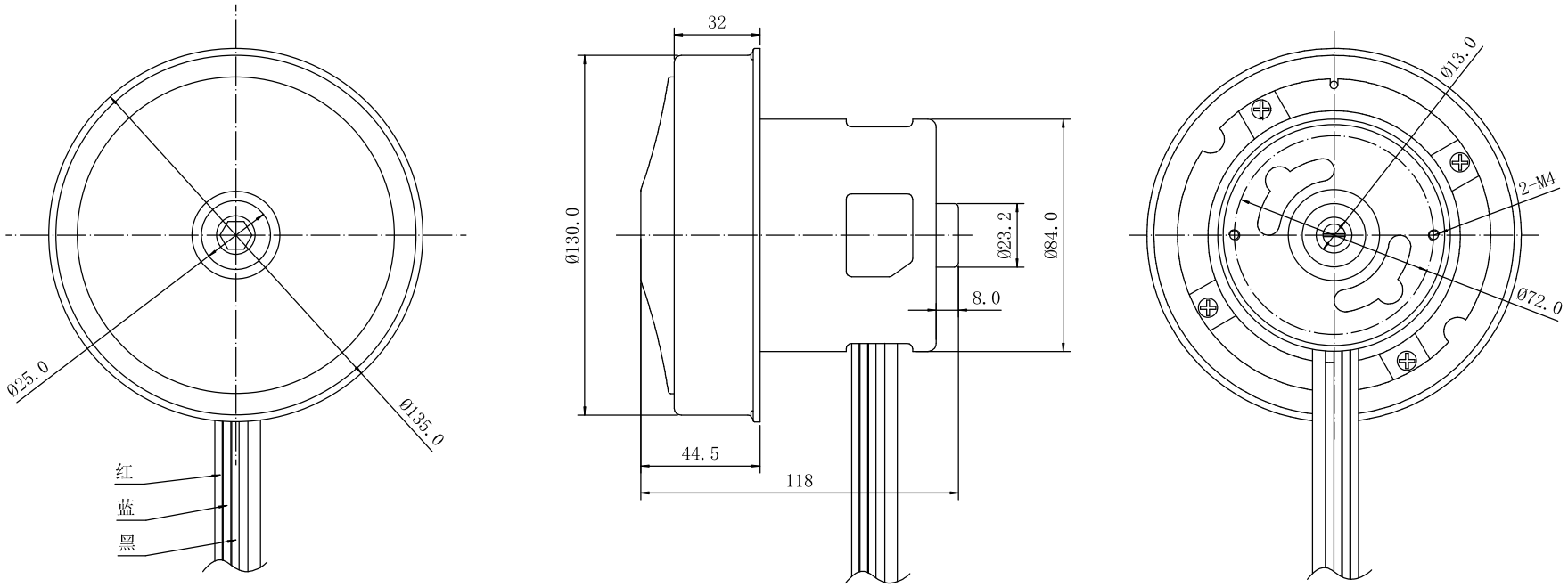

					无刷吸尘器电机
标记	更改前内容	签名	年月日		
设计		未注公差： 0-30 ±0.10 >30-120 ±0.25 >120 ±0.50			外形图
审核					
批准					中山市湘安电机电器